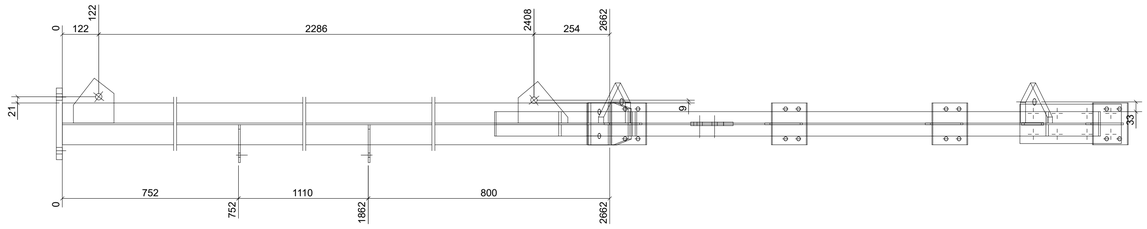

Top view

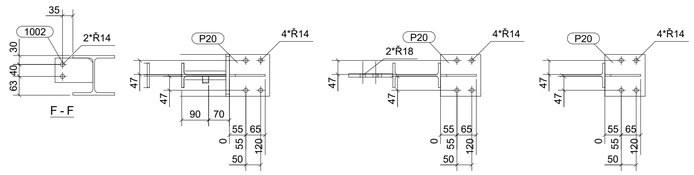

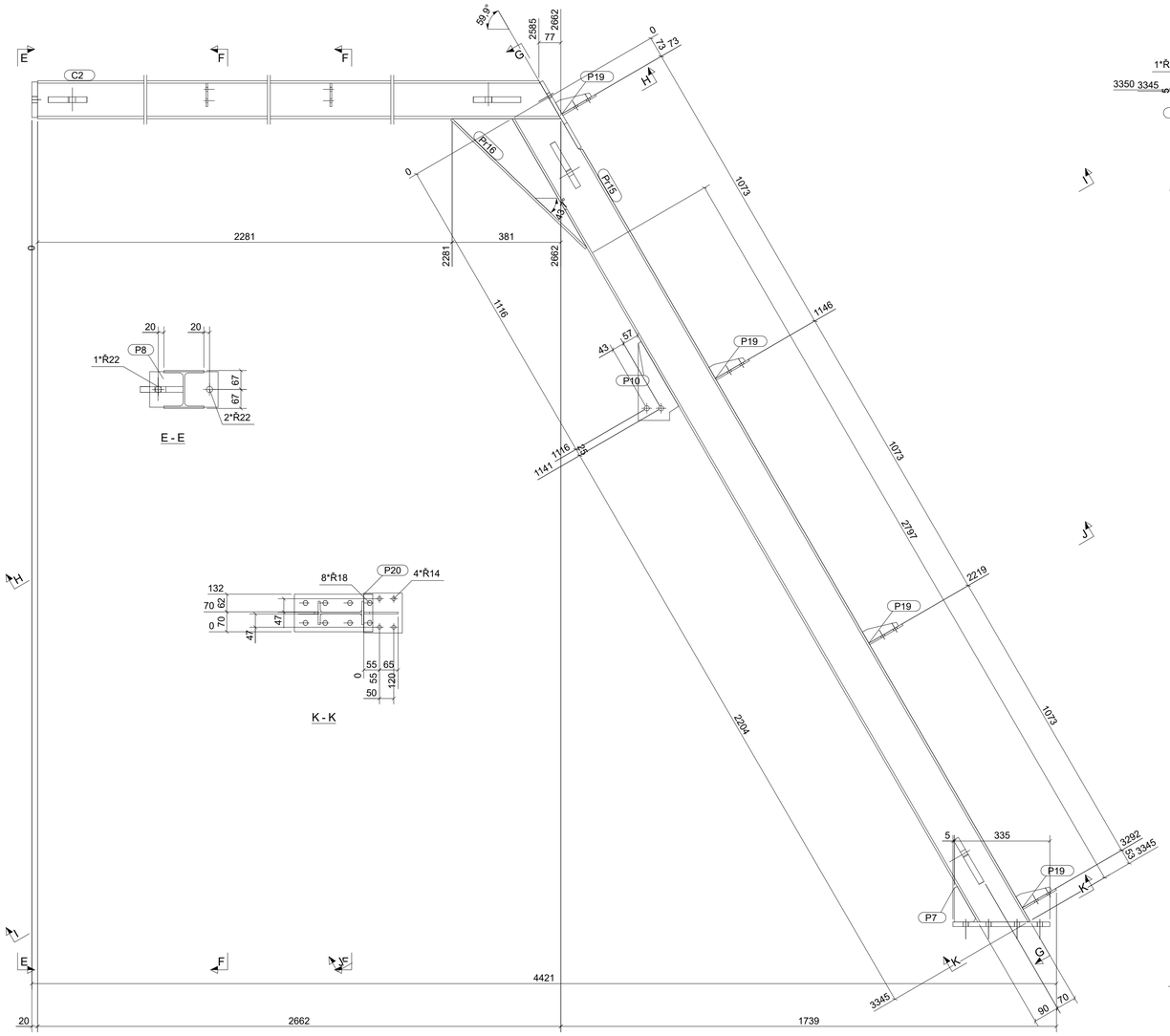

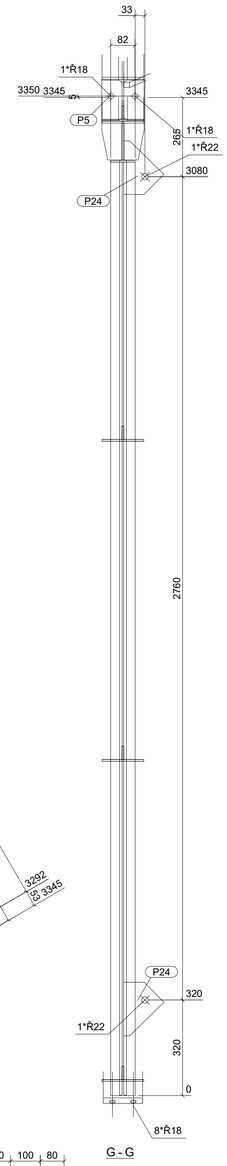

ASSEMBLY PART LIST	Assembly: C2	Length (mm): 4421
Finish:		Number: 1

Part	Profile	Material	Number	Length (mm)	Weight (kg)
1002	PL6*82	S235JR	2	127	1.0
P5	BL12*142	S235JR	1	270	3.5
P6	BL16*132	S235JR	1	340	5.7
P7	FLAT8*75	S235JR	1	124	0.4
P8	FLAT20*240	S235JR	1	125	4.8
P10	BL12*142.1	S235JR	1	277	2.2
P19	FLAT6*45	S235JR	4	120	0.7
P20	FLAT6*140	S235JR	4	135	3.6
P24	PL20*134.8	S235JR	2	179	5.0
P29	PL20*139.3	S235JR	1	167	2.5
P34	PL20*136.1	S235JR	1	150	2.5
Pr2	HEA140	S235JR	1	2662	66.9
Pr15	IPE160	S235JR	1	3345	53.8
Pr16	IPE160	S235JR	1	653	10.5
				Total per assembly	163.0

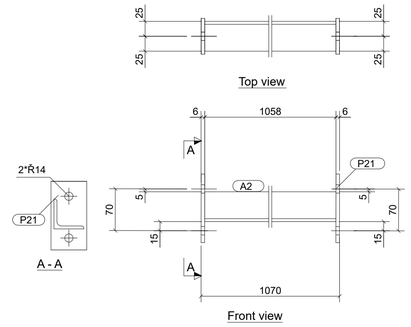

ASSEMBLY PART LIST	Assembly: A2	Length (mm): 1070
Finish:		Number: 12

Part	Profile	Material	Number	Length (mm)	Weight (kg)
P2	L50/5	S355JR	1	1058	4.1
P21	FLAT6*60	S235JR	2	115	0.7
				Total per assembly	4.7

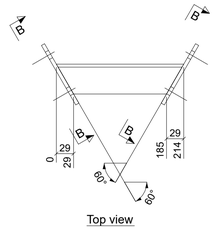

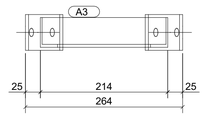

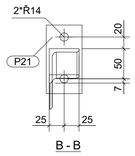

ASSEMBLY PART LIST	Assembly: A3	Length (mm): 264
Finish:		Number: 2

Part	Profile	Material	Number	Length (mm)	Weight (kg)
P3	L50/5	S355JR	1	214	0.8
P21	FLAT6*60	S235JR	2	115	0.7
				Total per assembly	1.5

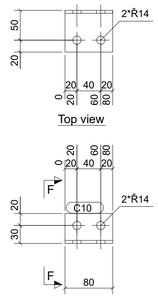

ASSEMBLY PART LIST	Assembly: C10	Length (mm): 80
Finish:		Number: 14

Part	Profile	Material	Number	Length (mm)	Weight (kg)
C10	BLL50*70*5	S235JR	1	80	0.4
				Total per assembly	0.4

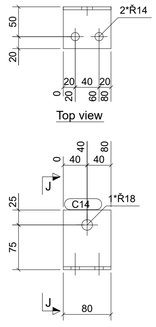

ASSEMBLY PART LIST	Assembly: C14	Length (mm): 80
Finish:		Number: 2

Part	Profile	Material	Number	Length (mm)	Weight (kg)
C14	BLL100*70*5	S235JR	1	80	0.5
				Total per assembly	0.5

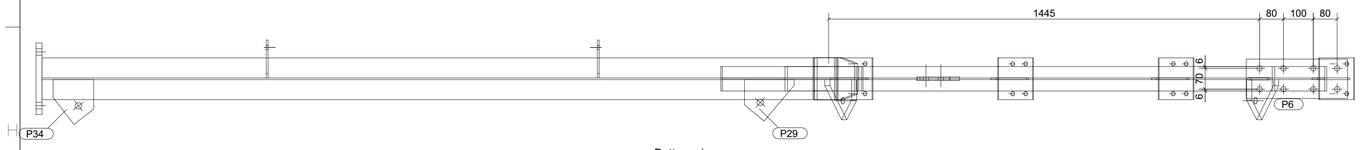

Inwestor

Gmina Dłutów
ul. Pabianicka 25, 95-081 Dłutów

GENERALNY PROJEKTANT

PPW BIOPROJEKT Sp. z o.o.
97-300 Piotrków Trybunalski
Aleja Armii Krajowej 22b/9
www.bioprojekt.pl
biuro@bioprojekt.pl
539 020 832

Projektował:	mgr inż. Przemysław Adamski LOD/1771/PWOK/11	data: 02.2026
Sprawdził:	mgr inż. ARTUR WOLAŃCZYK LOD/3628/PWBkb/18	data: 02.2026
Projektował:		data:
Sprawdził:		data:
Opracował:		data: 02.2026

Nazwa inwestycji: „Budowa buforowego zbiornika retencyjnego na ścieki na terenie oczyszczalni ścieków w Dłutowie"

Tytuł rysunku: KONSTRUKCJA BUDYNKU

Nr rys: PT-K-06

FAZA: PROJEKT TECHNICZNY

Nr tomu: 1.K

BRANŻA: KONSTRUKCJA

Skala: